Наряд Комод КМ-2

Наряд на производство

Задание № _____

Смена _____«_____»_____**202__г.**

Цвет корпуса _____

Цвет фасада _____

Кол-во по заданию _____

Кол-во по факту _____

Операция	ФИО	Дата
Раскрой		
Кромка		
Сверловка		
Фрезеровка		
Упаковка		

Фурнитура в пакет

ОТК упаковки _____

Дата приема на склад ____/_____**202__г.**

ЛДСП 16мм Белый (текстура)

№	Наименование	Размер	Размер	Кол-во	Кромка
1/2	Бок Л/П	794	405	2	1дл1кр
3	Крышка	820	435	1	по кругу
4	Планка	768	100	3	1дл
5	Планка	768	80	1	2дл
6	Планка	765	30	1	
7	Задняя панель ящика	742	106	4	1дл
8/9	Бок ящика Л/П	384	106	8	1дл

ЛДСП 16мм Крафт Золотой

№	Наименование	Размер	Размер	Кол-во	Кромка	
10	Фасад ящика	796	170	4	по кругу	паз

ЛДВП белая

№	Наименование	Размер	Размер	Кол-во	Кромка
11	Задняя стенка ЛДВП	692	395	2	
12	Дно ящика ЛДВП	740	403	4	

Брус соединительный

№	Наименование	Размер	Размер	Кол-во	Кромка
	Брус соединительный	692		1	

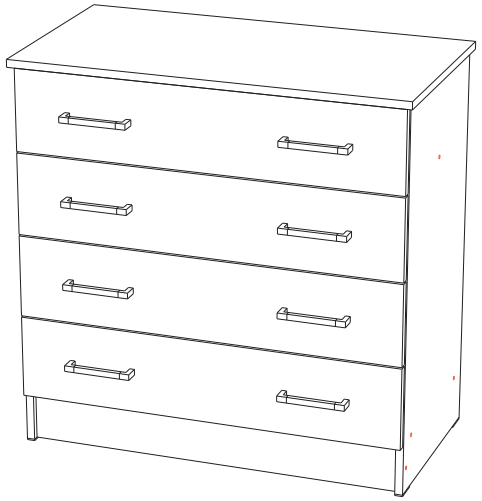

Упаковочная Ведомость

7 слой

6 слой

5 слой

4 слой

3 слой

2 слой

1 слой

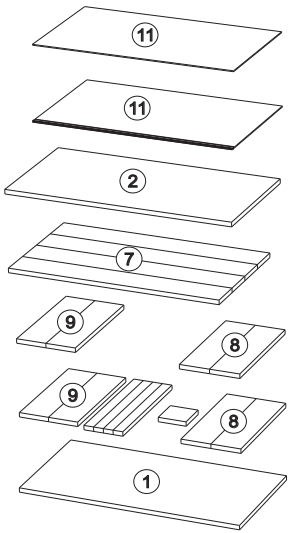

№ упк	Длина	Ширина	Высота	Объем, м3	Гофра, м2	Лента, м	Вес, кг
1	**794**	**424**	**86**	0,03	1,15	5560	0
№ слоя	№ детали	Наименование			Размер		Кол-во
1	1	Бок левый			794	405	1
2	9	Бок ящика правый			384	106	2
	8	Бок ящика левый			384	106	2
		Направляющие роликовые 400					4
		Фурнитура в пакете					1
3	9	Бок ящика правый			384	106	2
	8	Бок ящика левый			384	106	2
4	7	Задняя панель ящика			742	106	4
5	2	Бок правый			794	405	1
6-7	11	Задняя стенка ЛДВП			692	395	2
		Брус соединительный			692		1

8 слой

7 слой

6 слой

5 слой

4 слой

3 слой

2 слой

1 слой

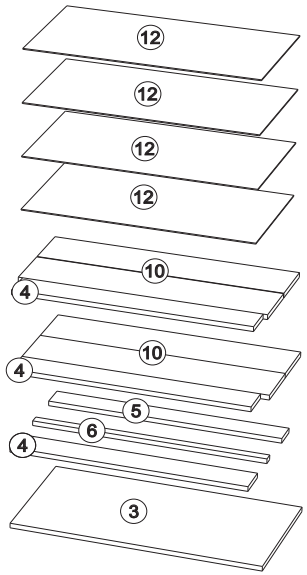

№ упк	Длина	Ширина	Высота	Объем, м3	Гофра, м2	Лента, м	Вес, кг
2	**820**	**440**	**76**	0,03	1,15	6680	0
№ слоя	№ детали	Наименование			Размер		Кол-во
1	1	Крышка			820	435	1
2	4	Планка			768	100	1
	5	Планка			768	80	1
	6	Планка			765	30	1
3-4	4	Планка			768	100	2
	10	Фасад ящика			796	170	4
5-8	12	Дно ящика ЛДВП			740	403	4